bamboom™
compressed bamboo
for outdoor furniture and deck

MAXIS PRODUCTS CO., LTD.
Call centre : 081 751 4412
e-mail : info@maxiswood.com
maxiswood@gmail.com
www.maxiswood.com
www.bamboomoso.com

คู่มือการติดตั้ง ไม้พื้น **bamboom deck**

bamboom deck's installation manaul

คุณสมบัติ เบื้องต้น ของไม้ bamboom deck board

bamboom deck มีคุณสมบัติ เทียบเท่าไม้เนื้อแข็ง กันปลวก มอด แมลงกัดกิน ไม่มีสารพิษต่อร่างกาย โดยแผ่นจะไม่หดตัว แต่จะมีการขยายตัวเล็กน้อยเมื่อถูกความร้อนจากแสงแดด สามารถใช้งานได้หลากหลาย ตัด เจาะ ไส ด้วยอุปกรณ์งานไม้ ได้เหมือนไม้จริง ใช้ได้ทั้งภายนอกและภายในอาคาร เช่น พื้น ขั้นบันได มือจับราวกันตก เคาเตอร์ ตัดแต่งได้เหมือนไม้จริง ด้วยใบมีดที่มี ความคมสูง

การขนย้ายและกองเก็บ

1 การกองเก็บ ควรวางในที่ราบ ได้ระดับ และเก็บในที่ ร่ม หรือภายในอาคาร โดยกองเก็บสูงไม่เกิน 12 ห่อ หรือ 72 แผ่น ต่อกอง และหากต้องกองเก็บภายนอกอาคาร ควรมีวัสดุปกคลุม เช่นผ้าใบกันน้ำ เพื่อป้องกันแสงแดด และ ฝน

2 การขนย้าย ด้วยคน ควรขนย้ายทีละห่อ (6 แผ่น) ด้วยความระมัดระวัง เนื่องจากแผ่น bamboom deck มีน้ำหนักมาก

ขั้นตอนการติดตั้ง

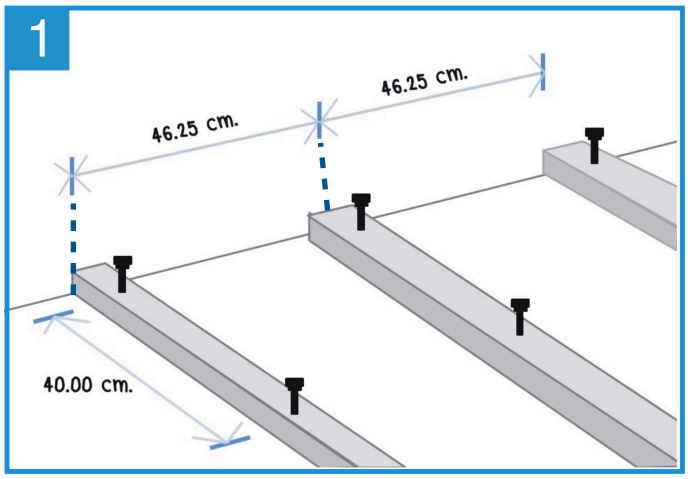

1 เตรียมโครงสร้าง ตง รองรับ ด้วยเหล็กทาสีกันสนิม สำหรับพื้นแบบยกลอย หรือ ตง PVC ยึดลงบนพื้น คอนกรีต โดยวางระยะห่าง ตง 46.25 ซ.ม. สำหรับการใช้งานปกติ หรือ 30-37 ซ.ม. สำหรับใช้รับน้ำหนักมาก (โดยตงตัวแรกและสุดท้ายให้วัดระยะริมด้านนอก)

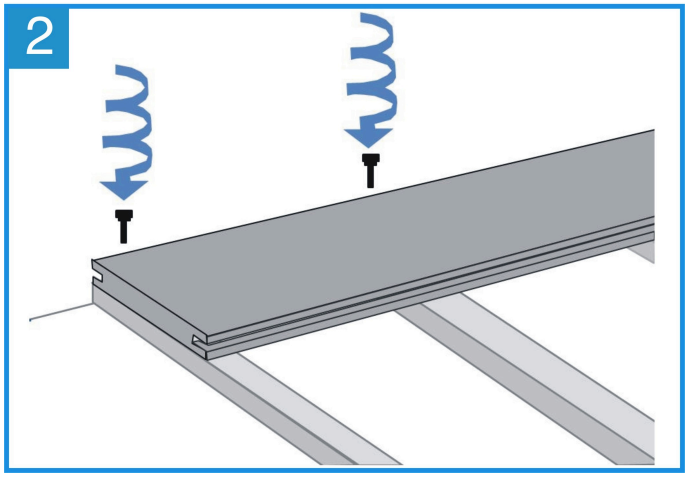

2 ติดตั้งไม้พื้น ตัวแรก โดยการใช้สกรู หัวสว่าน ขนาด 1 1/2"-2" ยึดเข้าโดยตรงกับ ตงรองรับ และต้องลง น้ำมันรักษาเนื้อไม้ หรือ Decking oil ที่หัวไม้เมื่อมีการตัด ทุกครั้ง

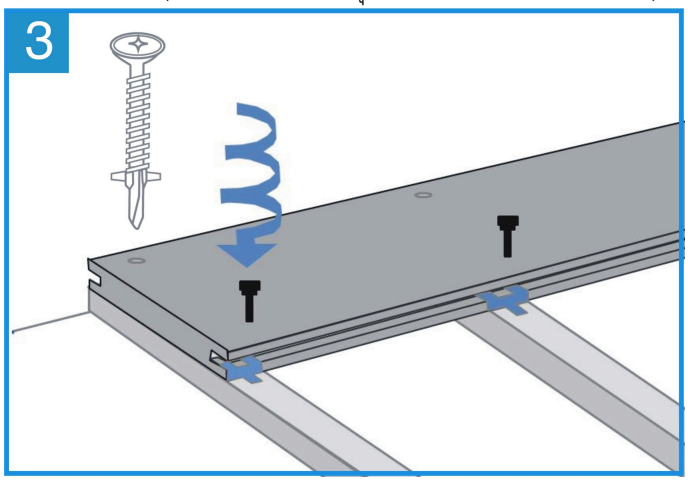

3 ติดตั้ง คลิปยึด ที่ปีกล่างของแผ่นไม้ ด้วยการตอกเบาๆ ให้ คลิปยึดเข้า แน่นสนิท กับแผ่นไม้ แล้วยึดด้วย สกรูหัวสว่าน ขนาด 1" ขึ้นไป

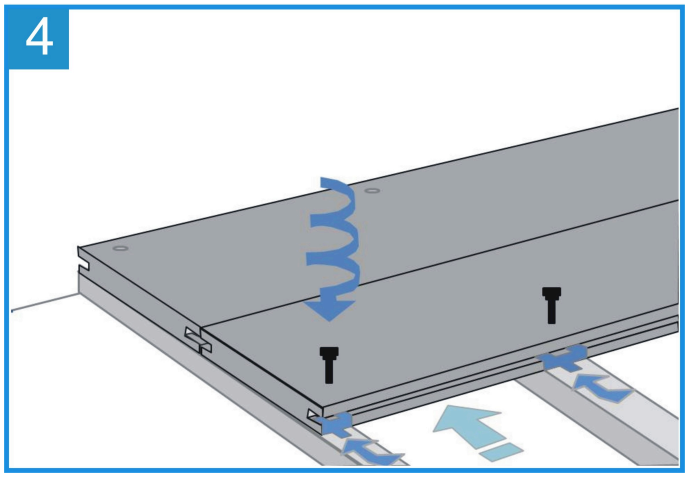

4 ติดตั้ง แผ่นไม้ แผ่นถัดไปให้ ปีกล่าง ของแผ่นไม้ ยึดเข้าสนิทกับคลิปยึด ตัวแรก โดยเว้น ร่องระหว่างแผ่นไม้ 3-5 มม แล้ว ตอกคลิปตัวถัดไป และดำเนินการเช่นเดียวกัน จนแผ่นไม้ตัวสุดท้าย

เพื่ออายุการใช้งาน ที่คงทน ยาวนานมากขึ้น จึงควรทา Decking oil หรือ PU หลังจากติดตั้งแล้วเสร็จ 2 เที่ยว และทุก ๆ 6-12 เดือน